EHX Small Stone Volume drop mod – new approach

Sucht man im Netz findet man zu dem Thema immer wieder eine Anleitung, bei der von der Erhöhung des Widerstands zwischen dem Emitter des ersten und dem Kollektor des zweiten Transistors die Rede ist.
Im Prinzip funktioniert das auch, allerdings nennt der Text den grossen Nachteil selbst:

Be aware that this will affect the stage biasing, so the headroom may be affected; I don't think this will really be a problem.

Das 'Problem' ist, das die Änderung des Widerstands zwischen dem Emitter des ersten und dem Kollektor des zweiten Transistors nicht nur die Verstärkung erhöht, sondern auch die DC-Verhältnisse massiv verändert, sodaß viel Headroom verloren geht. Geht man mit hohem Pegel aus Synth oder mit einem 'heiss' justierten Rhodes auf den SmallStone zerrt es dann.

Der Witz ist quasi, die DC-Verhältnisse mit den beiden 4k7 Widerständen so zu belassen und nur für AC / Audio die Verstärkung zu erhöhen. Dies geht ganz einfach indem man dem 4k7 vom Emitter des ersten Transistors gegen Masse einen 5k6 Widerstand mit einem 10uF Elko in Reihe parallel schaltet. Schon ist der Volume Drop passé und man hat trotzdem den maximal möglichen Headroom.
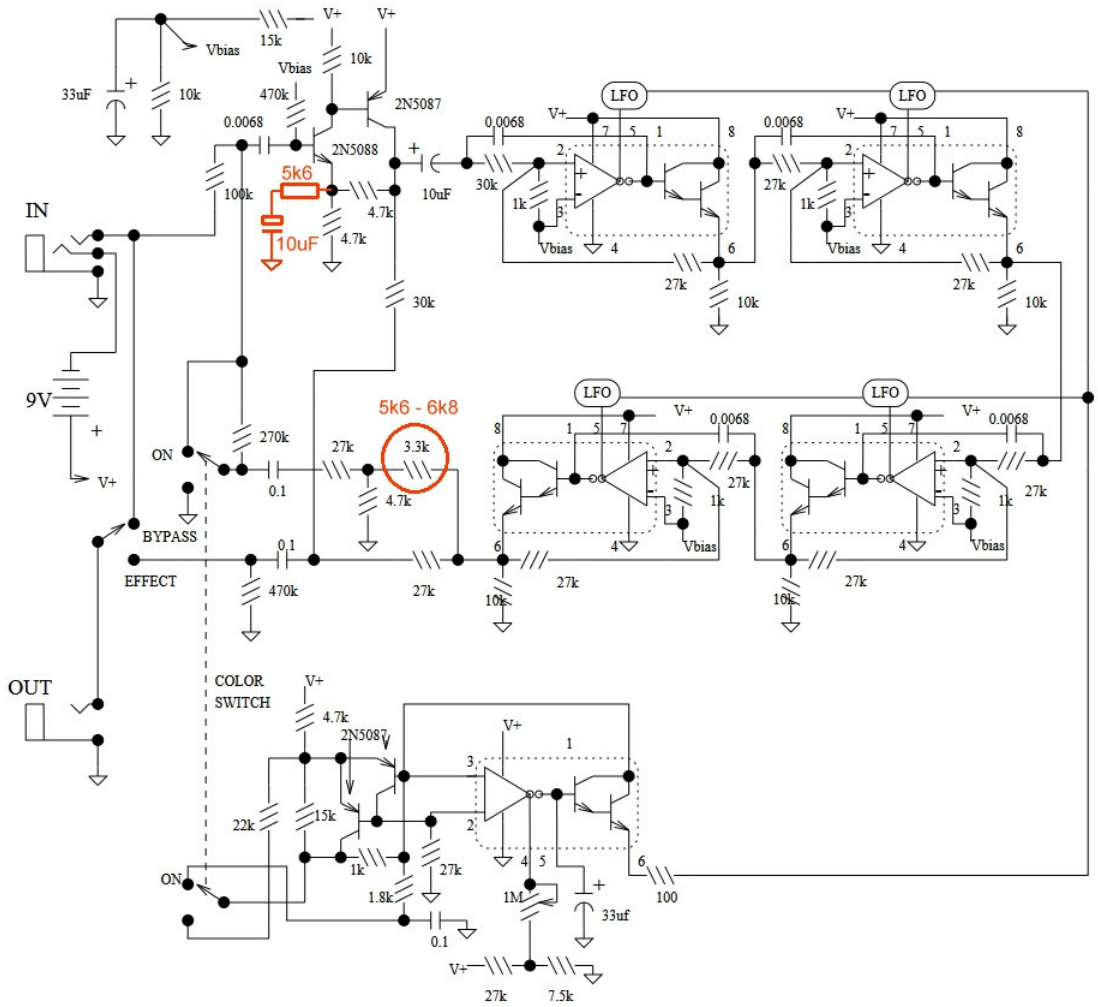
Der 3k3 im Feedbackpfad muss natürlich immer noch auf 5k6 - 6k8 raufgesetzt werden, um die im Eingang angehobene Verstärkung wieder zu kompensieren.